PDF-XChange Viewer
Click to buy NOW!
www.docu-track.com

TEKA PURE

REF.182010200

REF.182000200 (Filtro no incluido / Filter not included / Szűrő nélküli verzió

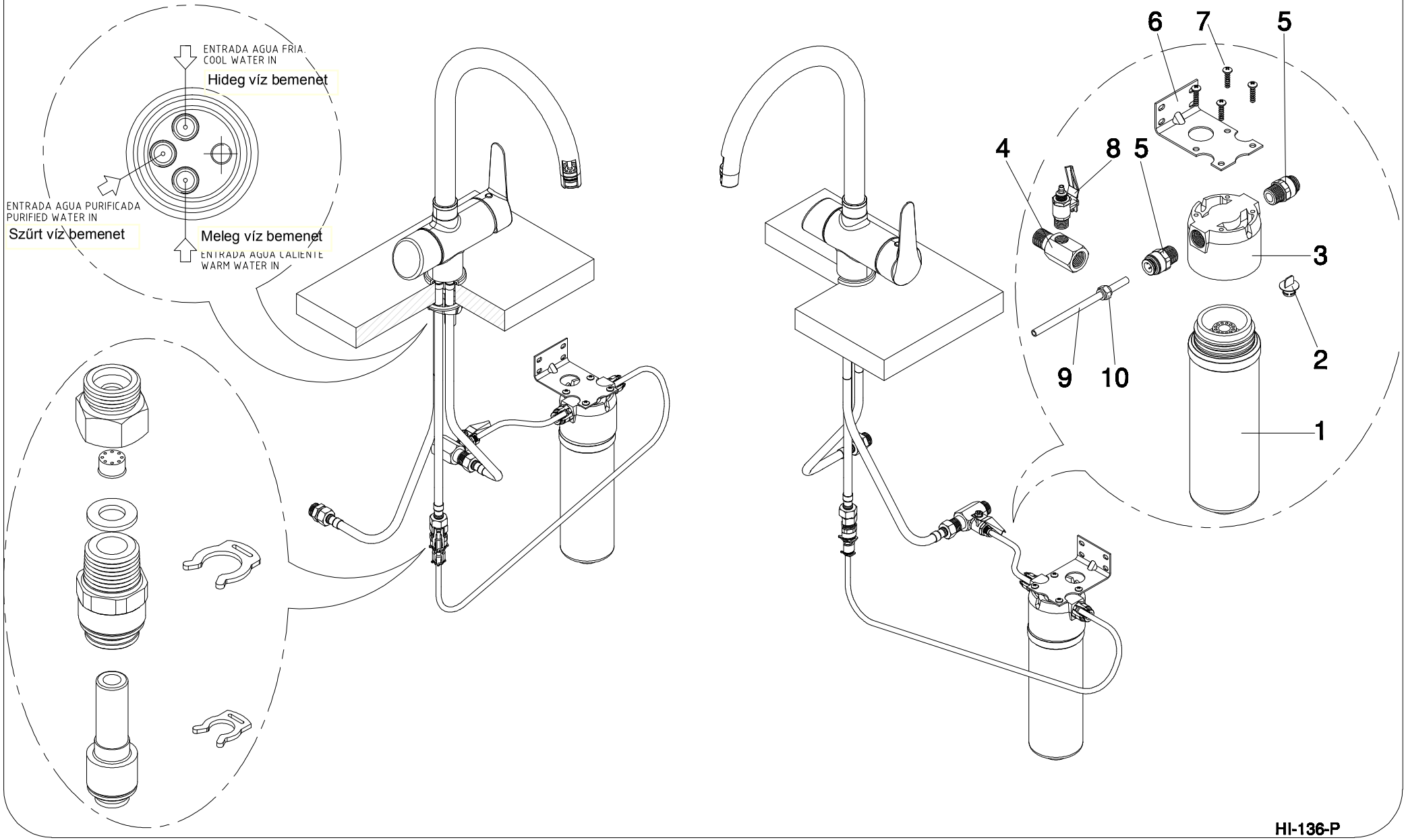

HI-136-P

PDF-XChange Viewer
Click to buy NOW!
www.docu-track.com

A

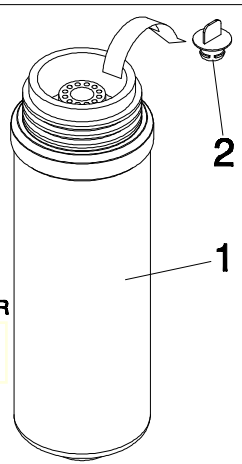

-QUITAR TAPON DE SEGURIDAD
-REMOVE SAFETY STOPER
Távolítsa a biztonsági dugót

B

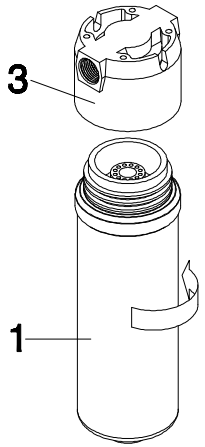

C

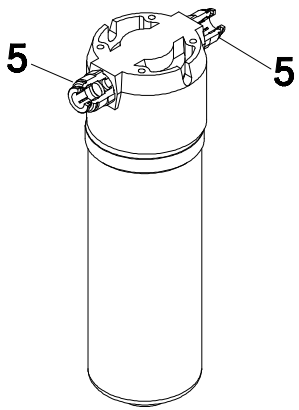

D

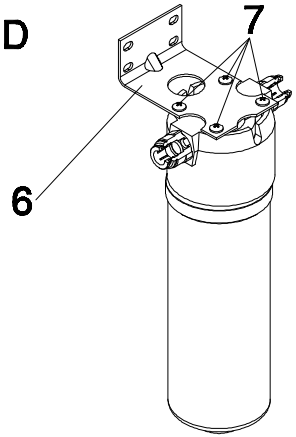

E

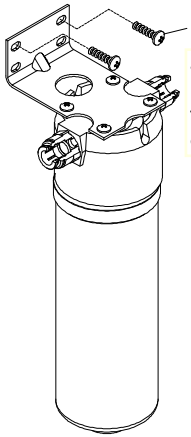

No Incluidos.
Not Included.
a csavarokat nem tartalmazza a csomag

F

R 3/8" csatlakozó elemet teflon tömítő szalaggal csatlakoztatssa

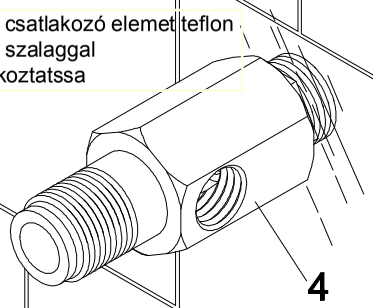

- Racor R-3/8
Montar y apretar con Teflón.
- Oulet R-3/8
To Tighten with Teflon Tape.

G

Csatlakozó elemet teflon tömítő szalaggal csatlakoztassa

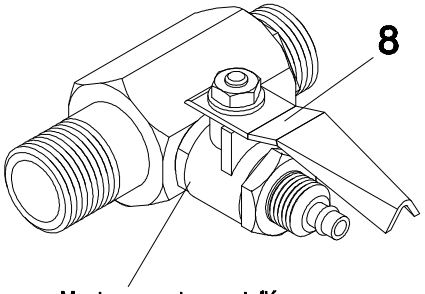

-Montar y apretar con teflón.
-To Tighter with Teflon Tape.

H

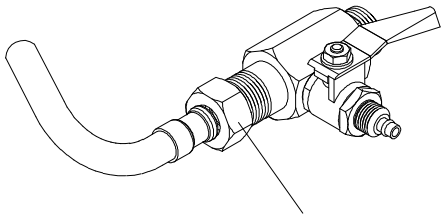

-Montar su Flexible R 3/8.
-To Assemble the Inlet Pipe R 3/8.
3/8" flexibilis cső csatlakozása

I

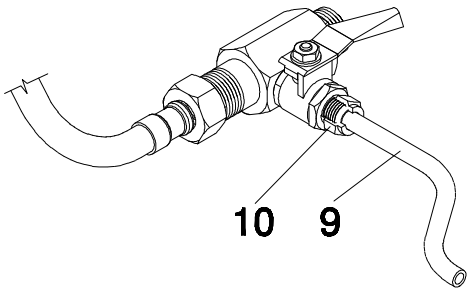

J

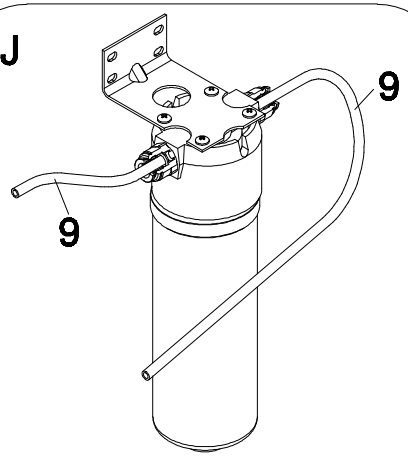

K

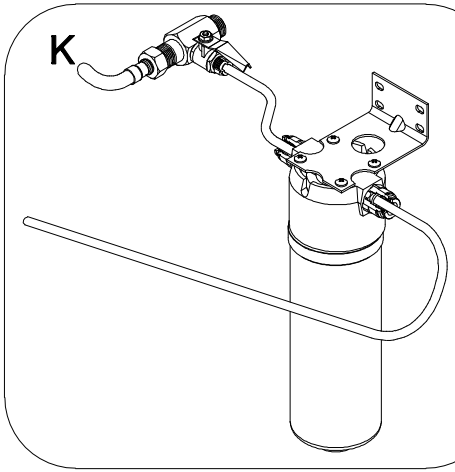

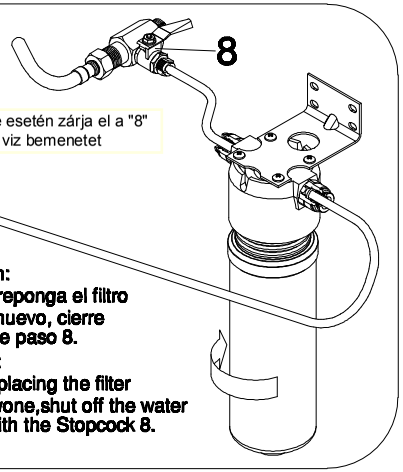

Szűrő csere esetén zárja el a "8" szeleppel a viz bemenetet

-Atención:
Cuando reponga el filtro por uno nuevo, cierre la llave de paso 8.
-Caution:
When replacing the filter for a newone,shut off the water supply with the Stopcock 8.

PDF-XChange Viewer
Click to buy NOW!
www.docu-track.com