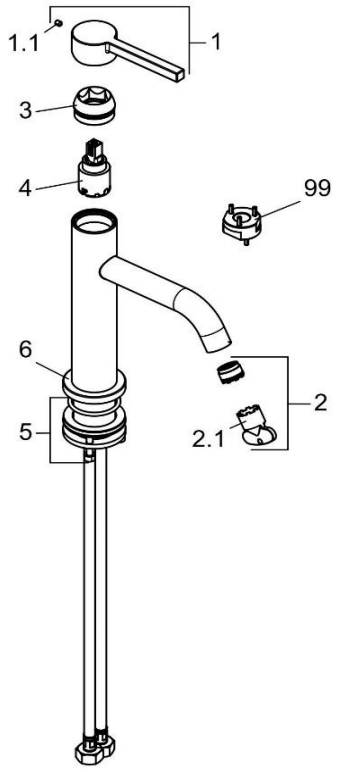

200260515		Waschtisch-Einhandmischer DN 15	single lever basin mixer DN 15
1	7392005-00	HEBEL NOVA FONTE PURA	LEVER NOVA FONTE PURA
1.1	92105035-00	GEWINDESTIFT	GRUB SCREW
2	7509300-00	STRAHLREGLER	AERATOR
2.1	93104000-00	STRAHLREGLERSCHLÜSSEL	WRENCH FOR AERATOR
3	92071305-00	ABDECKSCHRAUBE	COVER SCREW
4	7486800-00	STEUEREINHEIT	CERAMIC CARTRIDGE
5	7396600-00	BEFESTIGUNGSSATZ	MOUNTING KIT
6	7396505-00	ROSETTE	ESCUTCHEON
99	92916500-00	SPANNSCHRAUBENSCHLÜSSEL	WRENCH FOR FASTENING SCREW